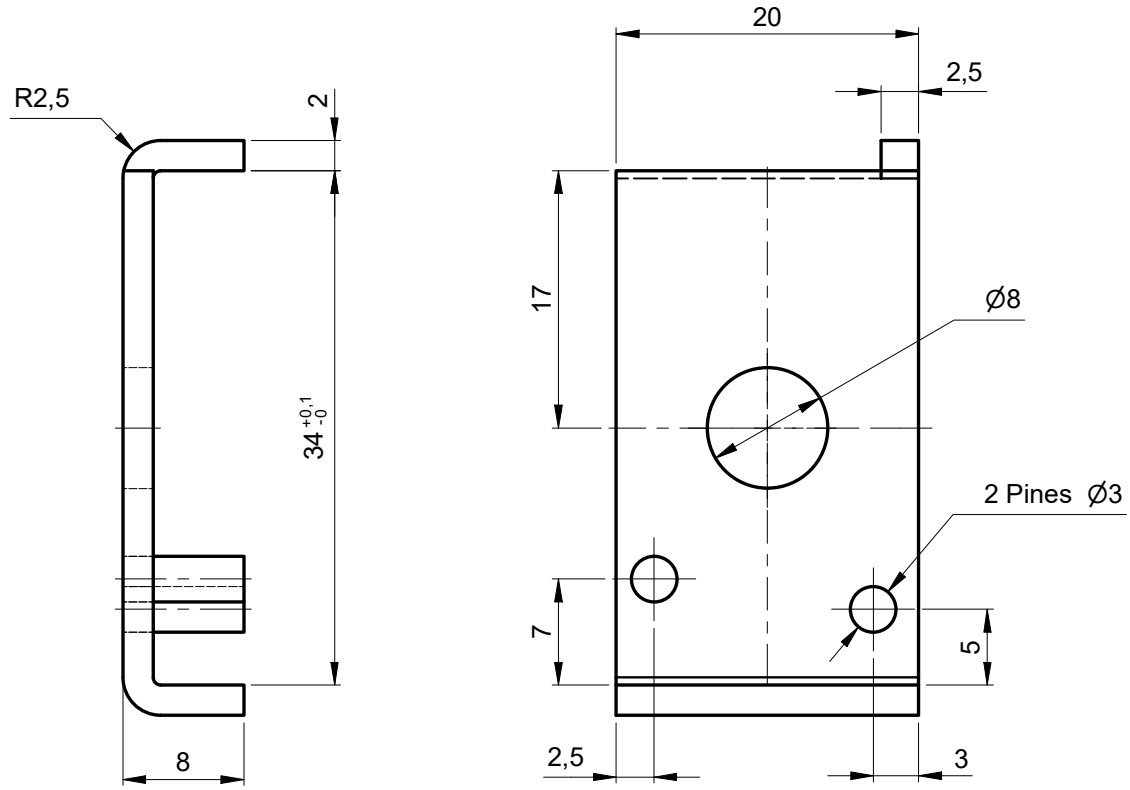

Isométrico

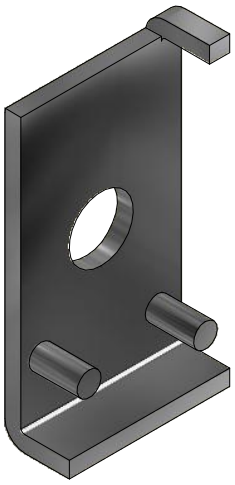

Tropicalizado o Galvanizado
3,2 (10-20) µm

Metro de Medellín
AS BUILT
COMO CONSTRUIDO
ESTE DOCUMENTO FUE ENVIADO POR CORREO VERIFICADO
2019-09-02

EQUIVALENCIAS DE MAQUINADOS

ANSI	DIN - ISO 1302
4	0,1
8 / 16	0,2 / 0,4
32 / 63 / 125	0,8 / 1,6 / 3,2
250 / 500	6,3 / 12,5

DIN - ISO 1302 EN MICROMETROS
ANSI EN MICROPULGADAS

smecon s.a.s. Aseguramiento Metrológico y Control

VARIACIONES MÁXIMAS PERMISIBLES DIMENSIONES EN mm ISO 2768 - m

De / Hasta	0 a 6	6 a 30	30 a 120	120 a 400	400/1000	1000/2000	2000/4000	+ 4000
Maquinado	±0,1	±0,2	±0,3	±0,5	±0,8	±1,2	±2,0	±3,0
Elastómero	±0,2	±0,5	±0,8	±1,2	±2,0	±3,0	±4,0	±6,0

Material:	AISI - SAE 1045
Tratamiento:	Temple + Revenido
Dureza:	(42-45) HRC
Certificados:	Metrología (100% Suministro), Material

Elaboró	Jimmy A. Vega	2009-06-01	Dimensiones en: Milímetros (mm)
Revisó	Marlon Vega	2009-08-12	Escala: 2:1 — Proyección
Aprobó	Metro de Medellín	2019-09-02	

Rev.	Coord.	Modificaciones	Vo.Bo.	Fecha

Instalación:	TRENES
Sistema:	CAJA VEHÍCULO
Subsistema:	COMPARTIMIENTO PASAJEROS
Equipo:	REGISTROS
Descripción:	CHAPA 2 CIERRE CUADRADILLO REGISTROS

ÁREA DE I+D+i

Rev.	Cod.			
A4	001358			
2025021			5	6
Código SAP	Requerimiento No.	Reemplaza a:	Hoja:	De:

METRO DE MEDELLIN CALIDAD DE VIDA

ESTE PLANO Y TODA LA INFORMACIÓN EN ÉL CONTENIDA SON PROPIEDAD DEL METRO DE MEDELLÍN, EL USO INDEBIDO O LA REPRODUCCIÓN TOTAL O PARCIAL DE ESTE SIN LA PREVIA AUTORIZACIÓN DEL METRO DE MEDELLÍN PODRÁ SER DEMANDADO POR LA VIOLACIÓN A LOS DERECHOS DE AUTOR.